見積参考資料

工事名　R4馬耕　地すべり　木屋平麻衣　排水ボーリング工事（1）

◇経費情報◇

工種区分	その他土木工事（2）
単価地区	美馬4
施工地域区分	中山間地域
前金支出割合	35%を超え　40%以下の場合
契約保証	金銭的保証を必要とする場合
現場環境改善費	計上しない

注意

◎「見積参考資料」は入札参加者の迅速で適正な工事費の見積りのための一資料であり，請負契約を拘束するものではない。

事業名	地すべり対策事業　木屋平地区
工事名	Ｒ４馬耕　地すべり　木屋平麻衣　排水ボーリング工事（１）

項　目　名	内　　容
事業主体名	西部総合県民局農林水産部（美馬）
事業名	地すべり対策事業
地区名	木屋平地区
工事名	Ｒ４馬耕　地すべり　木屋平麻衣　排水ボーリング工事（１）
施工場所	
工事番号	
工事区分	
積算区分	当初積算
地域区分	徳島県
地区区分	美馬４
工期	
積算体系年月	令和４年１０月
単価期適用年月	令和４年１０月－Ａ
歩掛期適用年番号	
電力会社名	

事業名	地すべり対策事業　木屋平地区
工事名	Ｒ４馬耕　地すべり　木屋平麻衣　排水ボーリング工事（１）

番号	項　目　名	規　　格	数　量	単位	金　額	備　考
	請負工事費					
	・工事価格					
	・消費税相当額（１０％）					
	工事内容					

事業名	地すべり対策事業　木屋平地区
工事名	Ｒ４馬耕　地すべり　木屋平麻衣　排水ボーリング工事（１）

項　目　名	内　　容
工事名	
工事区分	
積算区分	
積算体系区分	【一般土木工事】
工種区分	その他土木工事(2)
工種体系区分	
工事工種体系年番号	
契約保証費	
前払金支出割合	35%を超え40%以下
電力区分	低圧・業者持・１年未満
週休２日補正	補正なし
熱中症対策補正（現場管理費）	0.00%
施工地域区分	中山間地域
現場環境改善費の計上	しない
3次元出来形管理補正(共通仮設費)	補正なし
3次元出来形管理補正(現場管理費)	補正なし

事業名	地すべり対策事業　木屋平地区
工事名	Ｒ４馬耕　地すべり　木屋平麻衣　排水ボーリング工事（１）

項　目　名	数　量	単位	金　額	備　考
1 工事価格				
2 ・工事原価				
3 純工事費				
4 ・・直接工事費				
5 ・・・直接工事費（仮設工を除く）	1.000	式		
6 ・・・直接工事費（仮設工）	1.000	式		
7 ・・間接工事費				
8 ・・・共通仮設費				
9 ・・・・運搬費～営繕費等				
10 ・・・現場管理費				
11 ・一般管理費等				

事業名	地すべり対策事業　木屋平地区
工事名	Ｒ４馬耕　地すべり　木屋平麻衣　排水ボーリング工事（１）

項　目　名	数　量	単位	金　額	備　考
12 法定福利費概算額(工事価格の内数)				

事業名	地すべり対策事業　木屋平地区
工事名	Ｒ４馬耕　地すべり　木屋平麻衣　排水ボーリング工事（１）

工　種　名　称	数　量	単位	金　額	備　考
直接工事費（仮設工を除く）内訳				
直接工事費（仮設工を除く）	1.000	式		
・水抜きボーリング工	1.000	式		
・・水抜きボーリング工 C-2ブロック1号排水ボーリング工	1.000	式		
・・水抜きボーリング工 C-2ブロック2号排水ボーリング工	1.000	式		

事業名	地すべり対策事業　木屋平地区
工事名	Ｒ４馬耕　地すべり　木屋平麻衣　排水ボーリング工事（１）

工　種　名　称	数　量	単位	金　額	備　考
直接工事費（仮設工）内訳				
直接工事費（仮設工）	1.000	式		
・仮設工	1.000	式		
・・モノレール運搬	1.000	式		

事業名	地すべり対策事業　木屋平地区
工事名	Ｒ４馬耕　地すべり　木屋平麻衣　排水ボーリング工事（１）

名　称（規　格）	数　量	単位	単　価	金　額	備　考
直接工事費（仮設工を除く）					
・水抜きボーリング工	1.000	式			
・・水抜きボーリング工 C-2ブロック1号排水ボーリング工	1.000	式			
集排水ボーリング（ロータリー式） φ86,礫質土・軟岩Ｉ	175.000	m			単A B単　1号
ボーリングマシン設置・撤去（ロータリー式） 地表	1.000	回			単A B単　2号
足場（地表）（ロータリー式）	18.200	空m3			単A B単　3号
孔口処理工	1.000	箇所			単A B単　4号
流末処理工	10.000	m			単A B単　5号
作業土工	1.000	式			単A B単　6号
合　計					
・・水抜きボーリング工 C-2ブロック2号排水ボーリング工	1.000	式			
集排水ボーリング（ロータリー式） φ86,礫質土・軟岩Ｉ	175.000	m			単A B単　7号
ボーリングマシン設置・撤去（ロータリー式） 地表	1.000	回			単A B単　8号
足場（地表）（ロータリー式）	19.000	空m3			単A B単　9号
孔口処理工	1.000	箇所			単A B単　10号
流末処理工	50.000	m			単A B単　11号
作業土工	1.000	式			単A B単　12号

事業名	地すべり対策事業　木屋平地区
工事名	Ｒ４馬耕　地すべり　木屋平麻衣　排水ボーリング工事（１）

名　称（規　格）	数　量	単位	単　価	金　額	備　考
合　　計					

事業名	地すべり対策事業　木屋平地区
工事名	Ｒ４馬耕　地すべり　木屋平麻衣　排水ボーリング工事（１）

名　称（規　格）	数　量	単位	単　価	金　額	備　考
直接工事費（仮設工）					
・仮設工	1.000	式			
・・モノレール運搬	1.000	式			
モノレール設置・架設・撤去 L=52m（1号及び2号共用）	1.000	基			単A B単　13号
モノレール運搬 C-2ブロック1号排水ボーリング工	1.000	回			単A B単　14号
モノレール運搬 C-2ブロック2号排水ボーリング工	1.000	回			単A B単　15号
合　　計					

事業名	地すべり対策事業　木屋平地区
工事名	Ｒ４馬耕　地すべり　木屋平麻衣　排水ボーリング工事（１）

コード	名　称（規　格）	数　量	単位	単　価	金　額	備　考
	＊＊＊　B単－ 1号　＊＊＊					
	集排水ボーリング（ロータリー式） φ86,礫質土・軟岩Ｉ		m		175.000 m	当たり算出
	集排水ﾎﾞｰﾘﾝｸﾞ（地表ﾎﾞｰﾘﾝｸﾞ・ﾛｰﾀﾘｰ式） φ86,礫質土,発動発電機,60m 未満,	136.500	m			Ｓ単　6号
	集排水ﾎﾞｰﾘﾝｸﾞ（地表ﾎﾞｰﾘﾝｸﾞ・ﾛｰﾀﾘｰ式） φ86,軟岩 Ｉ,発動発電機,60m 未満,	38.500	m			Ｓ単　7号
	保孔管(無孔管)挿入工(ﾛｰﾀﾘｰ式) 地表	25.000	m			Ｔ単　1号
	保孔管(有孔管)挿入工(ﾛｰﾀﾘｰ式) 地表	150.000	m			Ｓ単　5号
	合　計					
	単　価					
	＊＊＊　B単－ 2号　＊＊＊					
	ボーリングマシン設置・撤去（ロータリー式） 地表		回		1.000 回	当たり算出
	ﾎﾞｰﾘﾝｸﾞﾏｼﾝ設置・撤去(ﾛｰﾀﾘｰ式) 地表,	1.000	回			Ｓ単　8号
	合　計					
	単　価					
	＊＊＊　B単－ 3号　＊＊＊					
	足場（地表）（ロータリー式）		空m3		1.000 空m3	当たり算出
	SP 足場（地表） 傾斜地,	1.000	空m3			Ｓ単　13号

事業名	地すべり対策事業　木屋平地区
工事名	Ｒ４馬耕　地すべり　木屋平麻衣　排水ボーリング工事（１）

コード	名　称（規　格）	数　量	単位	単　価	金　額	備　考
	合　　計					
	単　　価					
	＊＊＊　B単－ 4号　＊＊＊					
	孔口処理工		箇所		1.000 箇所	当たり算出
	SP コンクリート 無筋･鉄筋構造物,人力打設,計上する,-,一般養生,-,有り,-,18-8-40(高炉B) W	0.900	m3			S単　22号
	/C60%					
	SP 型枠 一般型枠,鉄筋･無筋構造物	4.900	㎡			S単　11号
	拾石積工（裏石積工） t=15cm,割栗　5～15cm,生ｺﾝ 18-8-40	6.300	㎡			S単　21号
	SP コンクリート 無筋･鉄筋構造物,人力打設,計上する,-,一般養生,-,有り,-,18-8-40(高炉B) W	0.600	m3			S単　22号
	/C60%					
	SP 型枠 一般型枠,鉄筋･無筋構造物	4.600	㎡			S単　11号
	SP 基礎砕石 12.5cmを超え17.5cm以下,計上する,,再生クラッシャラン RC-40 40～0mm	2.900	㎡			S単　10号
	硬質ポリ塩化ビニル管 一般管VP　径75　長4.0m	3.100	本			
	エルボDV45° φ75mm	5.000	個			
	硬質ポリ塩化ビニル管 一般管VP　径100　長4.0m	0.130	本			
	高密度ポリエチレン管用ジョイント φ100mm	1.000	個			
	合　　計					

事業名	地すべり対策事業　木屋平地区
工事名	Ｒ４馬耕　地すべり　木屋平麻衣　排水ボーリング工事（１）

コード	名　称（規　格）	数　量	単位	単　価	金　額	備　考
	単　　価					
	＊＊＊　Ｂ単－ 5号　＊＊＊					
	流末処理工		m		10.000 m	当たり算出
	SP 暗渠排水管 据付,波状管及び網状管,50～150㎜,要	10.000	m			Ｓ単　12号
	SP 床掘り 土砂,上記以外(小規模),-,-	0.600	m3			Ｓ単　 9号
	人力土工(盛土・埋戻) 粘性土・礫質土,埋戻,はね付け+まき出し,振動ｺﾝﾊﾟｸﾀ(Ｉ)	0.500	m3			Ｓ単　 1号
	合　　計					
	単　　価					
	＊＊＊　Ｂ単－ 6号　＊＊＊					
	作業土工		式		1.000 式	当たり算出
	SP 床掘り 土砂,上記以外(小規模),-,-	4.300	m3			Ｓ単　 9号
	人力土工(盛土・埋戻) 粘性土・礫質土,埋戻,はね付け+まき出し,振動ｺﾝﾊﾟｸﾀ(Ｉ)	0.200	m3			Ｓ単　 1号
	合　　計					
	単　　価					
	＊＊＊　Ｂ単－ 7号　＊＊＊					

事業名	地すべり対策事業　木屋平地区
工事名	Ｒ４馬耕　地すべり　木屋平麻衣　排水ボーリング工事（１）

コード	名　称（規　格）	数　量	単位	単　価	金　額	備　考
	集排水ボーリング（ロータリー式） φ86,礫質土・軟岩Ｉ		m		175.000 m	当たり算出
	集排水ﾎﾞｰﾘﾝｸﾞ（地表ﾎﾞｰﾘﾝｸﾞ・ﾛｰﾀﾘｰ式） φ86,礫質土,発動発電機,60m 未満,	136.500	m			Ｓ単　6号
	集排水ﾎﾞｰﾘﾝｸﾞ（地表ﾎﾞｰﾘﾝｸﾞ・ﾛｰﾀﾘｰ式） φ86,軟岩 Ｉ,発動発電機,60m 未満,	38.500	m			Ｓ単　7号
	保孔管(無孔管)挿入工(ﾛｰﾀﾘｰ式) 地表	25.000	m			Ｔ単　1号
	保孔管(有孔管)挿入工(ﾛｰﾀﾘｰ式) 地表	150.000	m			Ｓ単　5号
	合　計					
	単　価					
	＊＊＊　Ｂ単－ 8号　＊＊＊					
	ボーリングマシン設置・撤去（ロータリー式） 地表		回		1.000 回	当たり算出
	ﾎﾞｰﾘﾝｸﾞﾏｼﾝ設置・撤去(ﾛｰﾀﾘｰ式) 地表,	1.000	回			Ｓ単　8号
	合　計					
	単　価					
	＊＊＊　Ｂ単－ 9号　＊＊＊					
	足場（地表）（ロータリー式）		空m3		1.000 空m3	当たり算出
	SP 足場（地表） 傾斜地,	1.000	空m3			Ｓ単　13号
	合　計					

事業名	地すべり対策事業　木屋平地区
工事名	Ｒ４馬耕　地すべり　木屋平麻衣　排水ボーリング工事（１）

コード	名　称（規　格）	数　量	単位	単　価	金　額	備　考
	単　　価					
	＊＊＊　B単－ 10号　＊＊＊					
	孔口処理工		箇所		1.000 箇所	当たり算出
	SP コンクリート 無筋･鉄筋構造物,人力打設,計上する,-,一般養生,-,有り,-,18-8-40(高炉B) W	0.900	m3			S単　22号
	/C60%					
	SP 型枠 一般型枠,鉄筋･無筋構造物	4.900	㎡			S単　11号
	拾石積工（裏石積工） t=15cm,割栗　5～15cm,生ｺﾝ 18-8-40	7.500	㎡			S単　21号
	SP コンクリート 無筋･鉄筋構造物,人力打設,計上する,-,一般養生,-,有り,-,18-8-40(高炉B) W	0.600	m3			S単　22号
	/C60%					
	SP 型枠 一般型枠,鉄筋･無筋構造物	4.600	㎡			S単　11号
	SP 基礎砕石 12.5cmを超え17.5cm以下,計上する,,再生クラッシャラン RC-40 40～0mm	2.900	㎡			S単　10号
	硬質ポリ塩化ビニル管 一般管VP　径75　長4.0m	3.100	本			
	エルボDV45° φ75mm	5.000	個			
	硬質ポリ塩化ビニル管 一般管VP　径100　長4.0m	0.130	本			
	高密度ポリエチレン管用ジョイント φ100mm	1.000	個			
	合　　計					
	単　　価					

事業名	地すべり対策事業　木屋平地区
工事名	Ｒ４馬耕　地すべり　木屋平麻衣　排水ボーリング工事（１）

コード	名　称（規　格）	数　量	単位	単　価	金　額	備　考
	＊＊＊　Ｂ単－ 11号　＊＊＊					
	流末処理工		m		50.000 m	当たり算出
	SP 暗渠排水管 据付,波状管及び網状管,50～150㎜,要	50.000	m			Ｓ単　12号
	SP 床掘り 土砂,上記以外(小規模),-,-	3.000	m3			Ｓ単　 9号
	人力土工(盛土・埋戻) 粘性土・礫質土,埋戻,はね付け+まき出し,振動ｺﾝﾊﾟｸﾀ(Ｉ)	2.600	m3			Ｓ単　 1号
	合　　計					
	単　　価					
	＊＊＊　Ｂ単－ 12号　＊＊＊					
	作業土工		式		1.000 式	当たり算出
	SP 床掘り 土砂,上記以外(小規模),-,-	5.900	m3			Ｓ単　 9号
	人力土工(盛土・埋戻) 粘性土・礫質土,埋戻,はね付け+まき出し,振動ｺﾝﾊﾟｸﾀ(Ｉ)	0.200	m3			Ｓ単　 1号
	合　　計					
	単　　価					
	＊＊＊　Ｂ単－ 13号　＊＊＊					
	モノレール設置・架設・撤去 L=52m (1号及び2号共用)		基		1.000 基	当たり算出

事業名	地すべり対策事業　木屋平地区
工事名	Ｒ４馬耕　地すべり　木屋平麻衣　排水ボーリング工事（１）

コード	名　称（規　格）	数　量	単位	単　価	金　額	備　考
	モノレール路線選定・架設・撤去 路線選定なし,30度未満,架設～撤去,バケット台車,3ヵ月以内	1.000	基			Ｓ単　14号
	合　　計					
	単　　価					
	＊＊＊　Ｂ単－ 14号　＊＊＊					
	モノレール運搬 C-2ブロック1号排水ボーリング工		回		1.000 回	当たり算出
	モノレール運転 ,普通台車,52m	2.900	ton			Ｓ単　15号
	モノレール運転 ,バケット台車,52m	1.700	m3			Ｓ単　16号
	モノレール運転 ,バケット台車,52m	1.500	m3			Ｓ単　17号
	合　　計					
	単　　価					
	＊＊＊　Ｂ単－ 15号　＊＊＊					
	モノレール運搬 C-2ブロック2号排水ボーリング工		回		1.000 回	当たり算出
	モノレール運転 ,普通台車,8m	2.900	ton			Ｓ単　18号
	モノレール運転 ,バケット台車,8m	1.700	m3			Ｓ単　19号
	モノレール運転 ,バケット台車,8m	1.700	m3			Ｓ単　20号
	合　　計					

事業名	地すべり対策事業　木屋平地区
工事名	Ｒ４馬耕　地すべり　木屋平麻衣　排水ボーリング工事（１）

コード	名　称（規　格）	数　量	単位	単　価	金　額	備　考
	単　　価					

事業名	地すべり対策事業　木屋平地区
工事名	Ｒ４馬耕　地すべり　木屋平麻衣　排水ボーリング工事（１）

コード	名　称	数　量	単位	単　価	金　額	備　考
	＊＊＊　Ｓ単－ 1号　＊＊＊					
	人力土工(盛土・埋戻)		m3		10.000 m3	当たり算出
	人力土工(盛土・埋戻) 粘性土・礫質土,埋戻,はね付け+まき出し,振動ｺﾝﾊﾟｸﾀ(Ｉ)			基本給時間:8.0 深夜時間:0.0	超勤時間:0.0 週休:補正なし	
	1)土質区分 2)作業区分	粘性土・礫質土 埋戻		時間的制約:なし 夜間制約作業時間:0.0	制約作業時間:0.0	
	3)施工区分 4)締固め区分	はね付け+まき出し 振動ｺﾝﾊﾟｸﾀ(Ｉ)				
	特殊作業員		人			
	普通作業員		人			
	諸雑費 10%	0.100				
	合　計					算出数量 10.000 m3
	単　価		m3			
	＊＊＊　Ｓ単－ 2号　＊＊＊					
	土木一般世話役		人		1.000 人	当たり算出
	土木一般世話役			基本給時間:8.0 深夜時間:0.0	超勤時間:0.0 週休:補正なし	
	1)労務ｺｰﾄﾞ 2)労務単価算定区分			時間的制約:なし 夜間制約作業時間:0.0	制約作業時間:0.0	
	土木一般世話役		人			
	合　計					算出数量 1.000 人
	単　価					

事業名	地すべり対策事業　木屋平地区
工事名	Ｒ４馬耕　地すべり　木屋平麻衣　排水ボーリング工事（１）

コード	名　称	数　量	単位	単　価	金　額	備　考
	＊＊＊　Ｓ単－ 3号　＊＊＊					
	特殊作業員		人		1.000 人	当たり算出
	特殊作業員			基本給時間:8.0 深夜時間:0.0	超勤時間:0.0 週休:補正なし	
	1)労務ｺｰﾄﾞ 2)労務単価算定区分			時間的制約:なし 夜間制約作業時間:0.0	制約作業時間:0.0	
	特殊作業員		人			
	合　計					算出数量 1.000 人
	単　価					
	＊＊＊　Ｓ単－ 4号　＊＊＊					
	普通作業員		人		1.000 人	当たり算出
	普通作業員			基本給時間:8.0 深夜時間:0.0	超勤時間:0.0 週休:補正なし	
	1)労務ｺｰﾄﾞ 2)労務単価算定区分			時間的制約:なし 夜間制約作業時間:0.0	制約作業時間:0.0	
	普通作業員		人			
	合　計					算出数量 1.000 人
	単　価					
	＊＊＊　Ｓ単－ 5号　＊＊＊					

事業名	地すべり対策事業　木屋平地区
工事名	Ｒ４馬耕　地すべり　木屋平麻衣　排水ボーリング工事（１）

コード	名　称	数　量	単位	単　価	金　額	備　考
	保孔管(有孔管)挿入工(ﾛｰﾀﾘｰ式)		m		10.000 m	当たり算出
	保孔管挿入工（ﾛｰﾀﾘｰ式） 地表			基本給時間:8.0 深夜時間:0.0	超勤時間:0.0 週休:補正なし	
	1)施工区分	地表		時間的制約:なし 夜間制約作業時間:0.0	制約作業時間:0.0	
	硬質ポリ塩化ビニル有孔管(VP) TS片スリーブ　径 40　長4.0m	2.580	本			
	土木一般世話役		人			
	特殊作業員		人			
	普通作業員		人			
	合　　計					算出数量 10.000 m
	単　　価		m			
	＊＊＊　Ｓ単－ 6号　＊＊＊					
	集排水ﾎﾞｰﾘﾝｸﾞ（地表ﾎﾞｰﾘﾝｸﾞ・ﾛｰﾀﾘｰ式）		m		1.000 日	当たり算出
	集排水ﾎﾞｰﾘﾝｸﾞ（地表ﾎﾞｰﾘﾝｸﾞ・ﾛｰﾀﾘｰ式） φ86､礫質土､発動発電機､60m 未満､			基本給時間:8.0 深夜時間:0.0	超勤時間:0.0 週休:補正なし	
	1)口径区分(mm) 2)土質区分	φ86 礫質土		時間的制約:なし 夜間制約作業時間:0.0	制約作業時間:0.0	
	3)動力区分 4)削孔長区分	発動発電機 60m 未満				
	6)長期割引単価区分(賃料機械)					
	土木一般世話役		人			
	特殊作業員		人			

事業名	地すべり対策事業　木屋平地区
工事名	Ｒ４馬耕　地すべり　木屋平麻衣　排水ボーリング工事（１）

コード	名　称	数　量	単位	単　価	金　額	備　考
	普通作業員		人			
	ﾎﾞｰﾘﾝｸﾞﾏｼﾝ[油圧式]		日			<損料>
	ｸﾞﾗｳﾄﾎﾟﾝﾌﾟ[横型単筒]		日			<損料>
	発動発電機[Ｄ駆動･排対型(1次･2次)]		日			<賃料>
	軽油 ﾊﾟﾄﾛｰﾙ給油	43.000	L			
	メタルクラウン（シングル用） 径86㎜	1.288	個			
	コアチューブ（シングル用） 径86㎜　長1.5m	0.119	本			
	ケーシングパイプ 径86㎜用　長1.5m	0.133	本			
	ボーリングロット（ｶｯﾌﾟﾘﾝｸﾞ付） 径40.5㎜　長3.0m	0.140	本			
	合　　計					算出数量 7.000 m
	単　　価		m			
	＊＊＊　Ｓ単－ 7号　＊＊＊					
	集排水ﾎﾞｰﾘﾝｸﾞ（地表ﾎﾞｰﾘﾝｸﾞ・ﾛｰﾀﾘｰ式）		m		1.000 日	当たり算出
	集排水ﾎﾞｰﾘﾝｸﾞ（地表ﾎﾞｰﾘﾝｸﾞ・ﾛｰﾀﾘｰ式） φ86,軟岩 Ｉ,発動発電機,60m 未満,			基本給時間:8.0 深夜時間:0.0	超勤時間:0.0 週休:補正なし	
	1)口径区分(㎜) 2)土質区分	φ86 軟岩 Ｉ		時間的制約:なし 夜間制約作業時間:0.0	制約作業時間:0.0	
	3)動力区分 4)削孔長区分	発動発電機 60m 未満				
	6)長期割引単価区分(賃料機械)					

事業名	地すべり対策事業　木屋平地区
工事名	Ｒ４馬耕　地すべり　木屋平麻衣　排水ボーリング工事（１）

コード	名　称	数　量	単位	単　価	金　額	備　考
	土木一般世話役		人			
	特殊作業員		人			
	普通作業員		人			
	ﾎﾞｰﾘﾝｸﾞﾏｼﾝ[油圧式]		日			<損料>
	ｸﾞﾗｳﾄﾎﾟﾝﾌﾟ[横型単筒]		日			<損料>
	発動発電機[Ｄ駆動･排対型(1次･2次)]		日			<賃料>
	軽油 ﾊﾟﾄﾛｰﾙ給油	43.000	L			
	メタルクラウン（シングル用） 径86㎜	2.289	個			
	コアチューブ（シングル用） 径86㎜　長1.5m	0.083	本			
	ケーシングパイプ 径86㎜用　長1.5m	0.112	本			
	ボーリングロット（ｶｯﾌﾟﾘﾝｸﾞ付） 径40.5㎜　長3.0m	0.118	本			
	合　　計					算出数量 5.900 m
	単　　価		m			
	＊＊＊　Ｓ単－ 8号　＊＊＊					
	ﾎﾞｰﾘﾝｸﾞﾏｼﾝ設置・撤去(ﾛｰﾀﾘｰ式)		回		1.000 回	当たり算出
	ﾎﾞｰﾘﾝｸﾞﾏｼﾝ設置・撤去(ﾛｰﾀﾘｰ式) 地表,			基本給時間:8.0 深夜時間:0.0	超勤時間:0.0 週休:補正なし	
	1)施工区分 2)長期割引単価区分(賃料機械)	地表		時間的制約:なし 夜間制約作業時間:0.0	制約作業時間:0.0	

事業名	地すべり対策事業　木屋平地区
工事名	Ｒ４馬耕　地すべり　木屋平麻衣　排水ボーリング工事（１）

コード	名　称	数　量	単位	単　価	金　額	備　考
	土木一般世話役		人			
	特殊作業員		人			
	普通作業員		人			
	ﾄﾗｯｸｸﾚｰﾝ[油圧伸縮ｼﾞﾌﾞ型]		日			<賃料>
	合　　計					算出数量 1.000 回
	単　　価		回			
	＊＊＊　Ｓ単－ 9号　＊＊＊					
	SP 床掘り		m3		1.000 m3	当たり算出
	SP 床掘り 土砂,上記以外(小規模),-,-			基本給時間:8.0 深夜時間:0.0	超勤時間:0.0 週休:補正なし	
				時間的制約:なし 夜間制約作業時間:0.0	制約作業時間:0.0	
	1)土質 2)施工方法	土砂 上記以外(小規模)				
	3)土留方式の種類 4)障害の有無	- -				
	単　　価		m3			
	＊＊＊　Ｓ単－ 10号　＊＊＊					
	SP 基礎砕石		㎡		1.000 ㎡	当たり算出
	SP 基礎砕石 12.5cmを超え17.5cm以下,計上する,,再生クラッシャラン RC-40 40			基本給時間:8.0 深夜時間:0.0	超勤時間:0.0 週休:補正なし	

事業名	地すべり対策事業　木屋平地区
工事名	Ｒ４馬耕　地すべり　木屋平麻衣　排水ボーリング工事（１）

コード	名　称	数　量	単位	単　価	金　額	備　考
	～0㎜			時間的制約:なし 夜間制約作業時間:0.0	制約作業時間:0.0	
	1)砕石の厚さ 2)砕石の計上	12.5㎝を超え17.5㎝以下 計上する				
	3)長期割引単価区分 4)規格区分	再生クラッシャラン RC-40 40～0㎜				
	単　　価		㎡			
	＊＊＊　Ｓ単－ 11号　＊＊＊					
	SP 型枠		㎡		1.000 ㎡	当たり算出
	SP 型枠 一般型枠,鉄筋･無筋構造物			基本給時間:8.0 深夜時間:0.0	超勤時間:0.0 週休:補正なし	
				時間的制約:なし 夜間制約作業時間:0.0	制約作業時間:0.0	
	1)型枠の種類 2)構造物の種類	一般型枠 鉄筋･無筋構造物				
	単　　価		㎡			
	＊＊＊　Ｓ単－ 12号　＊＊＊					
	SP 暗渠排水管		m		1.000 m	当たり算出
	SP 暗渠排水管 据付,波状管及び網状管,50～150㎜,要			基本給時間:8.0 深夜時間:0.0	超勤時間:0.0 週休:補正なし	
				時間的制約:なし 夜間制約作業時間:0.0	制約作業時間:0.0	
	1)作業区分 2)管種別	据付 波状管及び網状管				
	3)呼び径 4)継手材料費	50～150㎜ 要				

事業名	地すべり対策事業　木屋平地区
工事名	Ｒ４馬耕　地すべり　木屋平麻衣　排水ボーリング工事（１）

コード	名　称	数　量	単位	単　価	金　額	備　考
	単　　価		m			
	＊＊＊　Ｓ単－ 13号　＊＊＊					
	SP 足場（地表）		空m3		1.000 空m3	当たり算出
	SP 足場（地表） 傾斜地,			基本給時間:8.0 深夜時間:0.0	超勤時間:0.0 週休:補正なし	
				時間的制約:なし 夜間制約作業時間:0.0	制約作業時間:0.0	
	1)施工場所 2)長期割引単価区分	傾斜地				
	単　　価		空m3			
	＊＊＊　Ｓ単－ 14号　＊＊＊					
	モノレール路線選定・架設・撤去		基		1.000 基	当たり算出
	モノレール路線選定・架設・撤去 路線選定なし,30度未満,架設～撤去,バケット台車,3ヵ月以内			基本給時間:8.0 深夜時間:0.0	超勤時間:0.0 週休:補正なし	
	1)路線選定区分 2)傾斜区分	路線選定なし 30度未満		時間的制約:なし 夜間制約作業時間:0.0	制約作業時間:0.0	
	3)設置区分 4)台車区分	架設～撤去 バケット台車				
	5)賃貸期間区分 6)山林砂防工(普通作業員)	3ヵ月以内 普通作業員				
	7)長期割引単価区分(賃料機械) 8)モノレール延長(m)	52.000m				
	9)モノレール本機１基当たり数量(台) 10)台車１基当たり数量(台)	1台 1台				
	土木一般世話役 架設～撤去		人			

事業名	地すべり対策事業　木屋平地区
工事名	Ｒ４馬耕　地すべり　木屋平麻衣　排水ボーリング工事（１）

コード	名　称	数　量	単位	単　価	金　額	備　考
	特殊作業員 架設～撤去		人			
	普通作業員 架設～撤去		人			
	モノレール本機　牽引能力500kg未満、45度		台供用月			<賃料>
	モノレール　バケット台車(500kg積)		台供用月			<賃料>
	モノレール　単軌条レール・支持台(500kg積)		m供用月			<賃料>
	諸雑費	0.200				
	合　　計					算出数量 1.000 基
	単　　価		基			
	＊＊＊　Ｓ単－ 15号　＊＊＊					
	モノレール運転		ton		1.000 日	当たり算出
	モノレール運転 ,普通台車,52m			基本給時間:8.0 深夜時間:0.0	超勤時間:0.0 週休:補正なし	
	1)資材区分 2)台車区分	普通台車		時間的制約:なし 夜間制約作業時間:0.0	制約作業時間:0.0	
	3)運搬距離(L:レール長 m) 4)燃料区分	52.000m				
	5)燃料消費率(L/Ps-h) 6)機関出力(Ps)	6.000Ps				
	7)山林砂防工(普通作業員)	普通作業員				
	普通作業員		人			
	軽油 ﾊﾟﾄﾛｰﾙ給油	9.000	L			

事業名	地すべり対策事業　木屋平地区
工事名	Ｒ４馬耕　地すべり　木屋平麻衣　排水ボーリング工事（１）

コード	名　称	数　量	単位	単　価	金　額	備　考
	合　　計					算出数量 21.690［各単位］
	単　　価					
	単位					
	＊＊＊　Ｓ単－ 16号　＊＊＊					
	モノレール運転		m3		1.000 日	当たり算出
	モノレール運転 ,バケット台車,52m			基本給時間:8.0 深夜時間:0.0	超勤時間:0.0 週休:補正なし	
	1)資材区分 2)台車区分	バケット台車		時間的制約:なし 夜間制約作業時間:0.0	制約作業時間:0.0	
	3)運搬距離(L:レール長 m) 4)燃料区分	52.000m				
	5)燃料消費率(L/Ps-h) 6)機関出力(Ps)	6.000Ps				
	7)山林砂防工(普通作業員)	普通作業員				
	普通作業員		人			
	軽油 ﾊﾟﾄﾛｰﾙ給油	9.000	L			
	合　　計					算出数量 17.140［各単位］
	単　　価					
	単位					
	＊＊＊　Ｓ単－ 17号　＊＊＊					

事業名	地すべり対策事業　木屋平地区
工事名	Ｒ４馬耕　地すべり　木屋平麻衣　排水ボーリング工事（１）

コード	名　称	数　量	単位	単　価	金　額	備　考
	モノレール運転		m3		1.000 日	当たり算出
	モノレール運転 ,バケット台車,52m			基本給時間:8.0 深夜時間:0.0	超勤時間:0.0 週休:補正なし	
	1)資材区分 2)台車区分	バケット台車		時間的制約:なし 夜間制約作業時間:0.0	制約作業時間:0.0	
	3)運搬距離(L:レール長 m) 4)燃料区分	52.000m				
	5)燃料消費率(L/Ps-h) 6)機関出力(Ps)	6.000Ps				
	7)山林砂防工(普通作業員)	普通作業員				
	普通作業員		人			
	軽油 ﾊﾟﾄﾛｰﾙ給油	9.000	L			
	合　計					算出数量 17.140［各単位］
	単　価					
	単位					
	＊＊＊　Ｓ単－ 18号　＊＊＊					
	モノレール運転		ton		1.000 日	当たり算出
	モノレール運転 ,普通台車,8m			基本給時間:8.0 深夜時間:0.0	超勤時間:0.0 週休:補正なし	
	1)資材区分 2)台車区分	普通台車		時間的制約:なし 夜間制約作業時間:0.0	制約作業時間:0.0	
	3)運搬距離(L:レール長 m) 4)燃料区分	8.000m				
	5)燃料消費率(L/Ps-h) 6)機関出力(Ps)	6.000Ps				

事業名	地すべり対策事業　木屋平地区
工事名	Ｒ４馬耕　地すべり　木屋平麻衣　排水ボーリング工事（１）

コード	名　称	数　量	単位	単　価	金　額	備　考
	7)山林砂防工(普通作業員)	普通作業員				
	普通作業員		人			
	軽油 ﾊﾟﾄﾛｰﾙ給油	9.000	L			
	合　　計					算出数量 28.130［各単位］
	単　　価					
	単位					
	＊＊＊　Ｓ単－ 19号　＊＊＊					
	モノレール運転		m3		1.000 日	当たり算出
	モノレール運転 ,バケット台車,8m			基本給時間:8.0 深夜時間:0.0	超勤時間:0.0 週休:補正なし	
	1)資材区分 2)台車区分	バケット台車		時間的制約:なし 夜間制約作業時間:0.0	制約作業時間:0.0	
	3)運搬距離(L:レール長 m) 4)燃料区分	8.000m				
	5)燃料消費率(L/Ps-h) 6)機関出力(Ps)	6.000Ps				
	7)山林砂防工(普通作業員)	普通作業員				
	普通作業員		人			
	軽油 ﾊﾟﾄﾛｰﾙ給油	9.000	L			
	合　　計					算出数量 24.550［各単位］
	単　　価					

事業名	地すべり対策事業　木屋平地区
工事名	Ｒ４馬耕　地すべり　木屋平麻衣　排水ボーリング工事（１）

コード	名　称	数　量	単位	単　価	金　額	備　考
	単位					
	＊＊＊　Ｓ単－ 20号　＊＊＊					
	モノレール運転		m3		1.000 日	当たり算出
	モノレール運転 ,バケット台車,8m			基本給時間:8.0 深夜時間:0.0	超勤時間:0.0 週休:補正なし	
	1)資材区分 2)台車区分	バケット台車		時間的制約:なし 夜間制約作業時間:0.0	制約作業時間:0.0	
	3)運搬距離(L:レール長 m) 4)燃料区分	8.000m				
	5)燃料消費率(L/Ps-h) 6)機関出力(Ps)	6.000Ps				
	7)山林砂防工(普通作業員)	普通作業員				
	普通作業員		人			
	軽油 ﾊﾟﾄﾛｰﾙ給油	9.000	L			
	合　　計					算出数量 24.550 [各単位]
	単　　価					
	単位					
	＊＊＊　Ｓ単－ 21号　＊＊＊					
	拾石積工（裏石積工）		m²		50.000 m²	当たり算出
	拾石積工（裏石積工） t=15cm,割栗　5～15cm,生ｺﾝ 18-8-40			基本給時間:8.0 深夜時間:0.0	超勤時間:0.0 週休:補正なし	

事業名	地すべり対策事業　木屋平地区
工事名	Ｒ４馬耕　地すべり　木屋平麻衣　排水ボーリング工事（１）

コード	名　称	数　量	単位	単　価	金　額	備　考
	1)設計厚 2)材料区分	t=15cm 割栗　5～15cm		時間的制約:なし 夜間制約作業時間:0.0	制約作業時間:0.0	
	3)目潰材料区分	生ｺﾝ 18-8-40				
	割栗石 割栗　5～15cm	8.600	m3			
	生コンクリート(高炉Ｂ) 生ｺﾝ 18-8-40	1.600	m3			
	土木一般世話役		人			
	普通作業員		人			
	合　　計					算出数量 50.000 ㎡
	単　　価					
	＊＊＊　Ｓ単－ 22号　＊＊＊					
	SP コンクリート		m3		1.000 m3	当たり算出
	SP コンクリート 無筋･鉄筋構造物,人力打設,計上する,-,一般養生,-,有り,-,18-8-4			基本給時間:8.0 深夜時間:0.0	超勤時間:0.0 週休:補正なし	
	0(高炉B) W/C60%			時間的制約:なし 夜間制約作業時間:0.0	制約作業時間:0.0	
	1)構造物種別 2)打設工法	無筋･鉄筋構造物 人力打設				
	3)ｺﾝｸﾘｰﾄの計上 4)設計日打設量	計上する -				
	5)養生工の種類 6)圧送管延長距離区分	一般養生 -				
	7)現場内小運搬の有無 8)打設高さ､水平打設距離	有り -				
	10)規格区分	18-8-40(高炉B) W/C60%				

事業名	地すべり対策事業　木屋平地区
工事名	Ｒ４馬耕　地すべり　木屋平麻衣　排水ボーリング工事（１）

コード	名　称	数　量	単位	単　価	金　額	備　考
	単　　価		m3			

事業名	地すべり対策事業　木屋平地区
工事名	Ｒ４馬耕　地すべり　木屋平麻衣　排水ボーリング工事（１）

コード	名　称（規　格）	数　量	単位	単　価	金　額	備　考
	＊＊＊　Ｔ単－ 1号　＊＊＊					
	保孔管(無孔管)挿入工(ﾛｰﾀﾘｰ式)		m		10.000 m	当たり算出
	地表					
	硬質ポリ塩化ビニル管 一般管VP　径40　長4.0m	2.580	本			
	土木一般世話役		人			Ｓ単　2号
	特殊作業員		人			Ｓ単　3号
	普通作業員		人			Ｓ単　4号
	合　計					算出数量 10.000 m
	単　価		m			

数　　量　　計　　算　　書

R4　馬耕　地すべり　木屋平麻衣　排水ボーリング工事（1）

麻衣　C-2ブロック　1号排水ボーリング工　数量総括表

工種・種別・細別	規格	単位	数量		備考
			当初	変更	
水抜きボーリング工					
1）水抜きボーリング工	麻衣　C-2ブロック 1号排水ボーリング工				
水抜きボーリング	φ86，礫質土	m	136.5		
水抜きボーリング	φ86，軟岩Ⅰ	m	38.5		
機材設置・撤去		回	1		ロータリー 搬入・撤去
保孔管挿入	無孔管	m	25.0		
保孔管挿入	有孔管	m	150.0		
孔口処理工		箇所	1		
流末処理工		m	10.0		
足場工	単管足場	空m3	18.2		
モノレール設置		m	52.0		
床掘		m3	4.3		
埋戻		m3	0.2		

排水ボーリング工　数量計算書

■水抜きボーリング工

号	1号	削孔径	86mm				単位：m
孔	粘性土	砂質土	礫質土	岩塊・玉石	軟岩Ⅰ	軟岩Ⅱ	合計
1	0	0	27.3	0	7.7	0	35.0
2	0	0	27.3	0	7.7	0	35.0
3	0	0	27.3	0	7.7	0	35.0
4	0	0	27.3	0	7.7	0	35.0
5	0	0	27.3	0	7.7	0	35.0
合計	0	0	136.5	0	38.5	0	175.0

■保孔管数量内訳　　単位：m

号	1号	管径	40
孔	無孔管	有孔管	合計
1	5.0	30.0	35.0
2	5.0	30.0	35.0
3	5.0	30.0	35.0
4	5.0	30.0	35.0
5	5.0	30.0	35.0
合計	25.0	150.0	175.0

■ボーリングマシン設置・撤去

設置・撤去	地表

孔口処理工

数　量　計　算　書

麻衣工区C-2ブロック 1号横ボーリング工　構造図

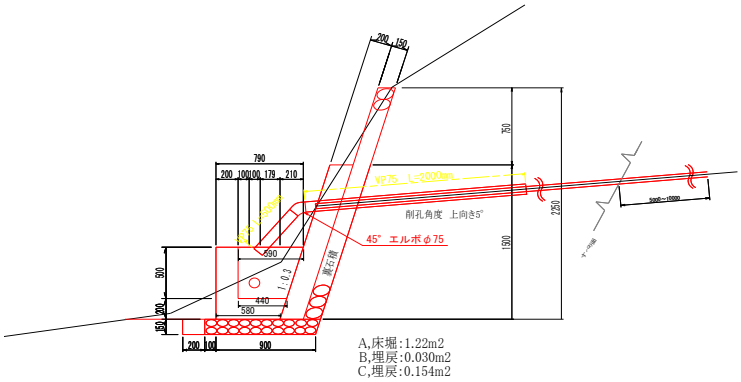

孔口処理工　S=1:20

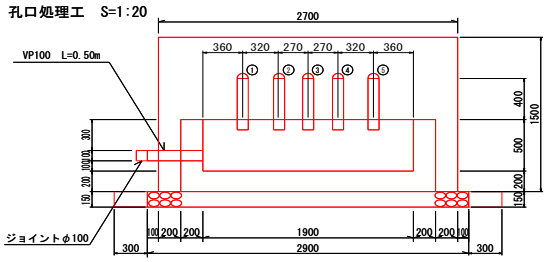

名 称・規 格	計　　算　　式	単 位	数　量
孔口処理工			
張 コンクリート BB 18-8-40	0.20×1.566×2.70	m3	0.85
同上型枠	1.566×2.70+0.20×1.566×2.0	m2	4.85
裏 石 積	2.25×1.044×2.70　(t=0.15m)	m2	6.34
集水桝 コンクリート BB 18-8-40	1/2×(0.79+0.58)×0.70×2.30 +1/2×(0.59+0.44)×0.50×1.90	m3	0.61
同上型枠	1/2×(0.79+0.58)×0.70×2.0+1/2×(0.59+0.38)×0.70×2.0 +2.30×0.70+1.90×0.70	m2	4.58
基礎砕石(t=0.15)	1.00×2.90　(t=0.15m)	m2	2.90
口 元 管	塩ビ管(VP-75)　2.0m×5本　+0.50×5本	m	12.50
エ ル ボ45°	Φ75mm	個	5.00
ジョイントφ100ほか	塩ビ管(VP-100) 0.50m+φ100　ジョイント	個	各　1.0

流末処理工

数　量　計　算　書

流末処理　S=1:5

1.0m当たり

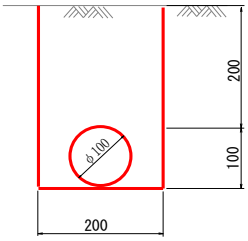

掘削:0.06m

埋戻:0.052m

流末処理工数量(1m当たり)

名　　称	算　　式	単位	数量
高密度ポリエチレン管(波状管)φ100		m	10.0
掘　削	0.06×10	m3	0.6
埋戻し	0.052×10	m3	0.52

※高密度ポリエチレン管（波状管）
流末工① 総延長 L=10m

名称・規格	計　　算　　式	単位	数量
流末処理工			
高密度ﾎﾟﾘｴﾁﾚﾝ管（波状管）	φ100	m	10.00
床掘	0.06×10.00	m3	0.60
埋戻	0.052×10.00	m3	0.52

仮設足場工

数　量　計　算　書

仮設足場(傾斜地)概要図　S=1:100

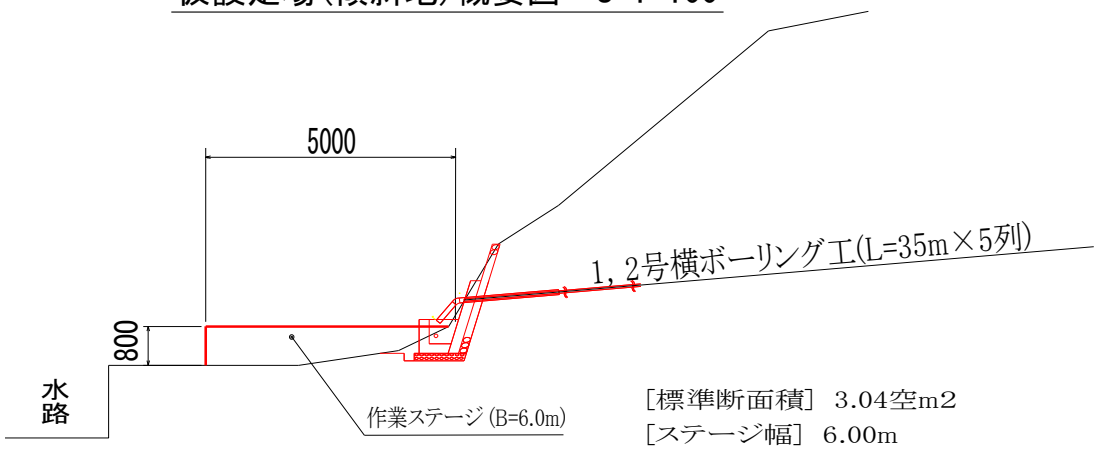

[標準断面積]　3.04空m2
[ステージ幅]　6.00m
[仮設足場数量]3.04×6.00 =18.24空m3

名称・規格	計　算　式	単位	数量
仮設足場			
断面積		m2	3.04
	3.04×6.00	空m3	18.24

土工

数　量　計　算　書

麻衣工区C-2ブロック 1号横ボーリング工　構造図

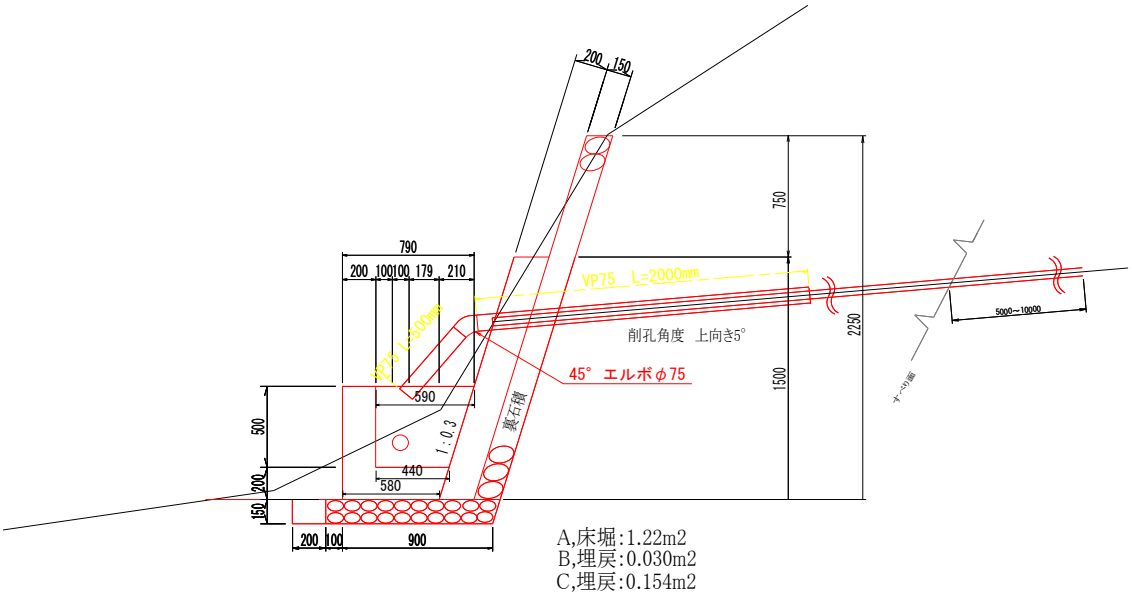

名称・規格	計　算　式	単位	数量
掘削			
床掘	1.22×(0.30+2.90+0.30)	m3	4.27
埋戻	0.03×(0.30+2.90+0.30)+0.154×0.30×2.0	m3	0.20

麻衣　C-2ブロック　2号排水ボーリング工　数量総括表

工種・種別・細別	規格	単位	数量		備考
			当初	変更	
水抜きボーリング工					
1）水抜きボーリング工	麻衣　C-2ブロック 2号排水ボーリング工				
水抜きボーリング	φ86，礫質土	m	136.5		
水抜きボーリング	φ86，軟岩Ⅰ	m	38.5		
機材設置・撤去		回	1		ロータリー 搬入・撤去
保孔管挿入	無孔管	m	25.0		
保孔管挿入	有孔管	m	150.0		
孔口処理工		箇所	1		
流末処理工		m	50.0		
足場工	単管足場	空m3	19.0		
モノレール設置					※数量は1号排水ボーリング工と共通とする
床掘		m3	5.9		
埋戻		m3	0.2		

排水ボーリング工　数量計算書

■水抜きボーリング工

号	2号	削孔径	86mm				単位：m
孔	粘性土	砂質土	礫質土	岩塊・玉石	軟岩Ⅰ	軟岩Ⅱ	合計
1	0	0	27.3	0	7.7	0	35.0
2	0	0	27.3	0	7.7	0	35.0
3	0	0	27.3	0	7.7	0	35.0
4	0	0	27.3	0	7.7	0	35.0
5	0	0	27.3	0	7.7	0	35.0
合計	0	0	136.5	0	38.5	0	175.0

■保孔管数量内訳　　単位：m

号	2号	管径	40
孔	無孔管	有孔管	合計
1	5.0	30.0	35.0
2	5.0	30.0	35.0
3	5.0	30.0	35.0
4	5.0	30.0	35.0
5	5.0	30.0	35.0
合計	25.0	150.0	175.0

■ボーリングマシン設置・撤去

設置・撤去	地表

孔口処理工

数　量　計　算　書

麻衣工区C-2ブロック 2号横ボーリング工　構造図

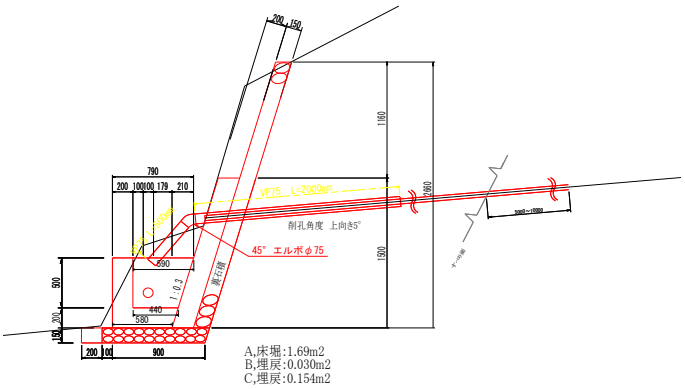

孔口処理工　S=1:20

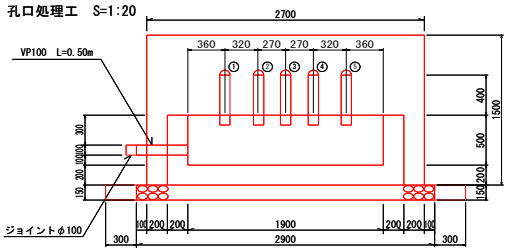

名 称・規 格	計　　算　　式	単 位	数　量
孔口処理工			
張 コンクリート BB 18-8-40	0.20×1.566×2.70	m3	0.85
同上型枠	1.566×2.70+0.20×1.566×2.0	m2	4.85
裏 石 積	2.66×1.044×2.70　(t=0.15m)	m2	7.50
集水桝 コンクリート BB 18-8-40	1/2×(0.79+0.58)×0.70×2.30 +1/2×(0.59+0.44)×0.50×1.90	m3	0.61
同上型枠	1/2×(0.79+0.58)×0.70×2.0+1/2×(0.59+0.38)×0.70×2.0 +2.30×0.70+1.90×0.70	m2	4.58
基礎砕石(t=0.15)	1.00×2.90　(t=0.15m)	m2	2.90
口 元 管	塩ビ管(VP-75)　2.0m×5本　+0.50×5本	m	12.50
エ ル ボ45°	Φ75mm	個	5.00
ジョイントφ100ほか	塩ビ管(VP-100) 0.50m+φ100　ジョイント	個	各　1.0

流末処理工

数　量　計　算　書

流末処理　S=1:5

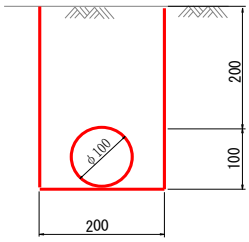

1.0m当たり

掘削:0.06m

埋戻:0.052m

流末処理工数量(1m当たり)

名　　称	算　　式	単位	数量
高密度ポリエチレン管(波状管)φ100		m	50.0
掘　削	0.06×50	m3	3.0
埋戻し	0.052×50	m3	2.6

※高密度ポリエチレン管（波状管）
流末工① 総延長 L=50m

名称・規格	計　　算　　式	単位	数量
流末処理工			
高密度ﾎﾟﾘｴﾁﾚﾝ管（波状管）	φ100	m	50.00
床掘	0.06×50.00	m3	3.00
埋戻	0.052×50.00	m3	2.60

仮設足場工

数　量　計　算　書

仮設足場(傾斜地)概要図　S=1:100

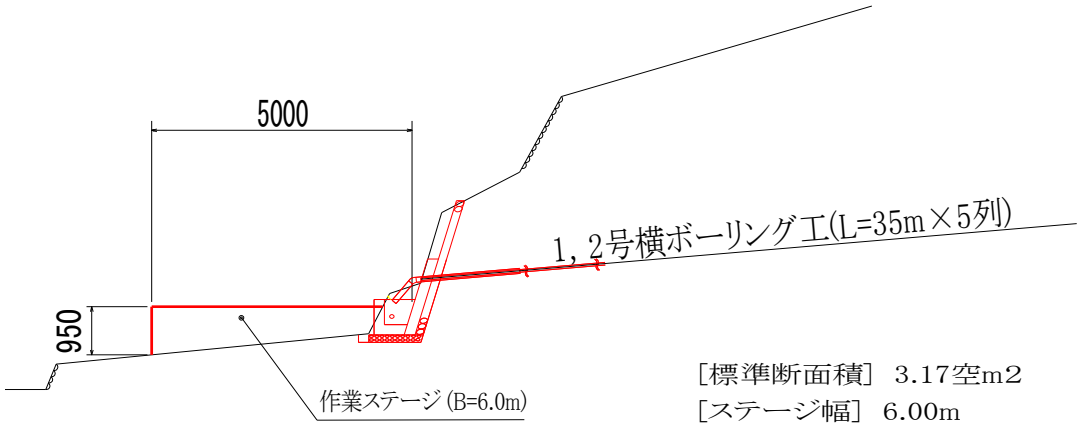

[標準断面積]　3.17空m2
[ステージ幅]　6.00m
[仮設足場数量]3.17×6.00 =19.02空m3

名称・規格	計　算　式	単位	数量
仮設足場			
断面積		m2	3.17
	3.17×6.00	空m3	19.02

土工

数　量　計　算　書

麻衣工区C-2ブロック 2号横ボーリング工　構造図

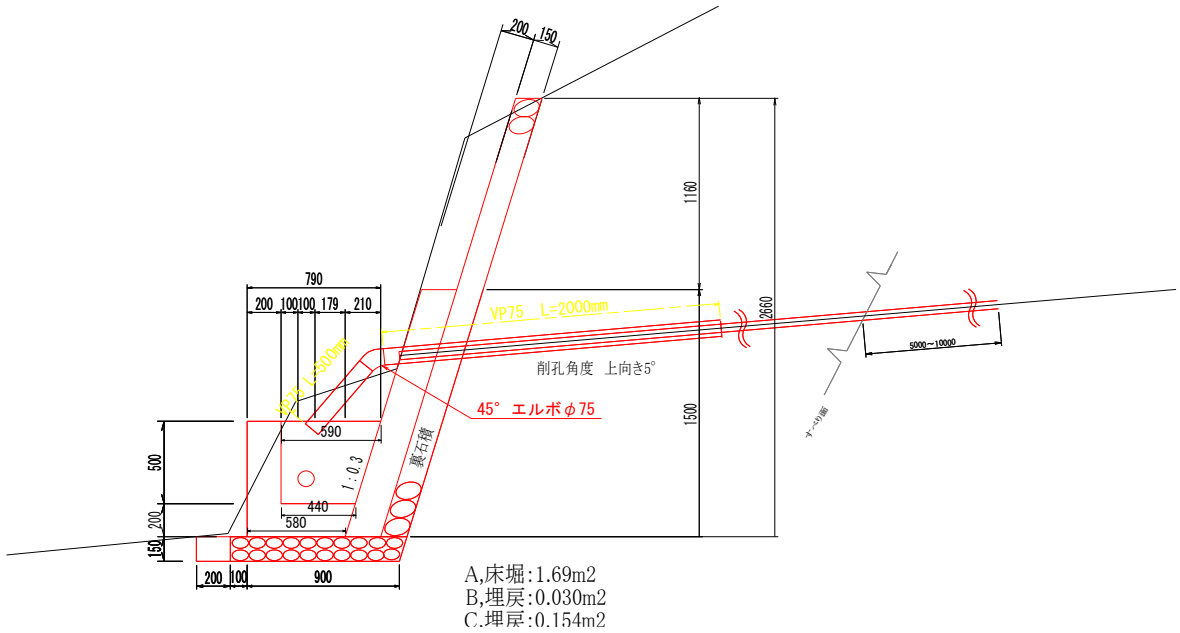

名称・規格	計　算　式	単位	数量
掘削			
床掘	1.69×(0.30+2.90+0.30)	m3	5.92
埋戻	0.03×(0.30+2.90+0.30)+0.154×0.30×2.0	m3	0.20